File 2 Outdoor soffitto 24W/m

codice F2221.827X/01

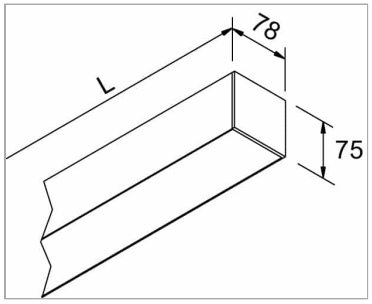

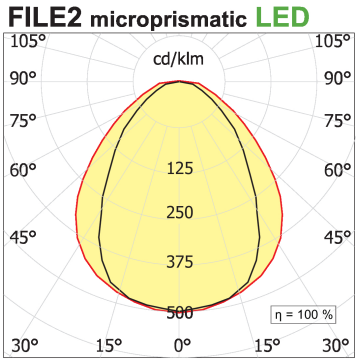

DESCRIZIONE PRODOTTO

Apparecchio da soffitto IP54 outdoor, a luce diretta e diffusa. Corpo in estruso di alluminio 6060, testate in pressofusione di alluminio light proof, led SMD professionali 24W/mt temperatura colore 2700K, assemblati su pcb rigido con trattamento di coating ad aerografo per protezione all'umidità, montati e cablati su dissipatore in estruso di alluminio anodizzato ARS1 con ulteriore protezione in palsun trasparente per impedire il contatto ai led in fase di installazione o manutenzione, ad installazione rapida tools free per mezzo di sistema Click con molle in acciaio armonico a doppio scatto per un primo bloccaggio al profilo che ne permette il cablaggio alla rete elettrica, diffusore microprismatico UGR<19 ad aggancio rapido senza utilizzo di viti. Alimentazione elettronica integrata.

Diffusore microprismatico, a luminanza controllata (conforme alla normativa EN12464-1)

SPECIFICHE PRODOTTO

Metodo di installazione	Soffitto
Sorgente luminosa	Led
Potenza assorbita	19,2 W
Temperatura colore	2700K
Indice di resa cromatica CRI	>90
Ottica	diffusore microprismatico UGR<19
Finitura	Bianco
Flusso luminoso apparecchio	1533 lm
Efficienza luminosa	80 lm/W
Tolleranza colore MacAdam	3
Durata media stimata	50000h Ta 25° L70B10
Alimentatore/trasformatore	Incluso
Protocollo	On/Off
Classe di efficienza energetica	E
Dimensione	L860 mm
Grado IP	IP54
Tensione	220-240V 50-60Hz

PAGINA WEB

LUCIFERO'S SRL a socio unico - via del Tappezziere, 3 - 40138 Bologna - Italia - +39 051 6014276 - assistenza@luciferos.it - customercare@luciferos.it

LUCIFERO'S SRL a socio unico - via del Tappezziere, 3 - 40138 Bologna - Italia - +39 051 6014276 - assistenza@luciferos.it - customercare@luciferos.it