Elemento luminoso in silicone per Nanofile sistema

codice NN06.840

D | 24V | CRI >90 | IP67 | LED incl. | SOLVENT RESISTANT | UV RESISTANT | FLAME RESISTANT | SALTWATER RESISTANT | UK CA | CE

DESCRIZIONE PRODOTTO

Modular system for diffused outdoor lighting, composed of empty profiles in anodized extruded aluminum available in predefined lengths, trimless recessed version. Side end caps with Light Proof system. To be completed with silicone light element complete with LED linear sources and with 24V power supply to be installed remotely. IP67.

SPECIFICHE PRODOTTO

Metodo di installazione	Sistema
Sorgente luminosa	Led-pro
Potenza assorbita	96 W
Temperatura colore	4000K
Indice di resa cromatica CRI	>90
Flusso luminoso apparecchio	15500 lm
Efficienza luminosa	161 lm/W
Tolleranza colore MacAdam	3
Protocollo	On/Off
Classe di efficienza energetica	D
Dimensione	L10000 mm
Grado IP	IP67

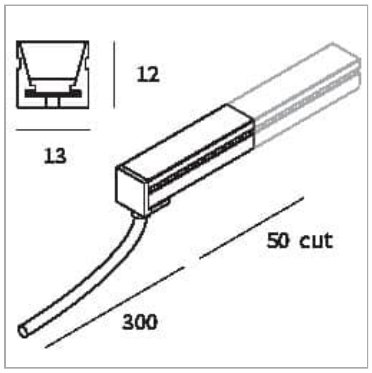

PAGINA WEB

ISTRUZIONI DI MONTAGGIO

Soddisfa EN605981 e relative note. In mancanza di simbologia metrica le misure sono tutte in millimetri.
I dati di flusso luminoso e potenza sono inizialmente passibili di tolleranze +/- 10%. I valori si riferiscono a una temperatura ambiente di 25°C salvo diversa specifica
Ci riserviamo la possibilità di apportare modifiche ai nostri prodotti in qualsiasi momento.

LUCIFERO'S SRL a socio unico - via del Tappezziere, 3 - 40138 Bologna - Italia - +39 051 6014276 - assistenza@luciferos.it - customercare@luciferos.it

LUCIFERO'S SRL a socio unico - via del Tappezziere, 3 - 40138 Bologna - Italia - +39 051 6014276 - assistenza@luciferos.it - customercare@luciferos.it