Ipipedi R120A monoemissione parete

codice PP232.927W/01

DESCRIZIONE PRODOTTO

apparecchi di illuminazione da interni e esterni caratterizzati da una sezione tubolare in alluminio di diametro 120mm. Versione a parete modo-emissione.

SPECIFICHE PRODOTTO

Metodo di installazione	Parete
Sorgente luminosa	Led
Potenza assorbita	24,3 W
Temperatura colore	2700K
Indice di resa cromatica CRI	>90
Ottica	Wide 38°
Finitura	Bianco
Flusso luminoso apparecchio	2263 lm
Efficienza luminosa	93 lm/W
Tolleranza colore MacAdam	3
Durata media stimata	3SDCM 50000h L90 B10 ta 25°C
Alimentatore/trasformatore	Incluso
Protocollo	On/Off
Classe di efficienza energetica	E
Dimensione	H380 Ø120 mm
Grado IP	IP20
Tensione	220-240V 50-60Hz

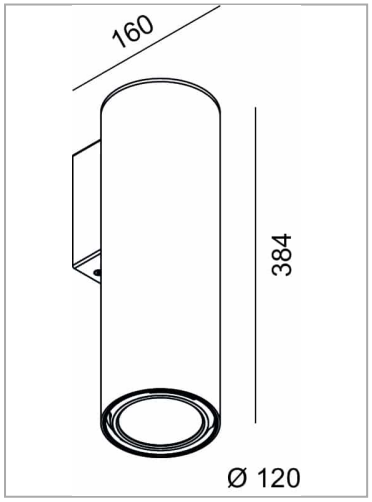

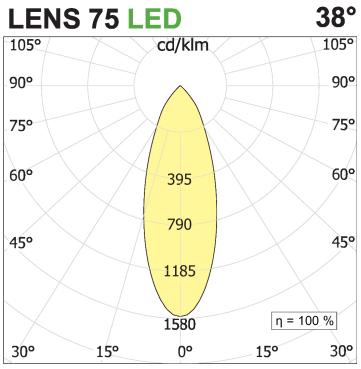

PAGINA WEB

ISTRUZIONI DI MONTAGGIO

LUCIFERO'S SRL a socio unico - via del Tappezziere, 3 - 40138 Bologna - Italia - +39 051 6014276 - assistenza@luciferos.it - customercare@luciferos.it

ACCESSORI OPZIONALI

Accessori Lente Con Anello ø115 + lente satinata

codice L115S.A/01

. Finitura di colore bianco.

Scheda Tecnica

codice L115S.A/02

. Finitura di colore nero.

Scheda Tecnica

Accessori Lente Con Anello ø115 + lente asimmetrica

codice L115A.A/01

. Finitura di colore bianco.

Scheda Tecnica

codice L115A.A/02

. Finitura di colore nero.

Scheda Tecnica

Accessori Lente Con Anello ø115 + lente elissoidale

codice L115E.A/01

. Finitura di colore bianco.

Scheda Tecnica

codice L115E.A/02

. Finitura di colore nero.

Scheda Tecnica

Accessori Lente Con Anello ø115 + schermo a nido d'ape

codice L115R.A/01

. Finitura di colore bianco.

Scheda Tecnica

LUCIFERO'S SRL a socio unico - via del Tappezziere, 3 - 40138 Bologna - Italia - +39 051 6014276 - assistenza@luciferos.it - customercare@luciferos.it

codice L115R.A/02

. Finitura di colore nero.

LUCIFERO'S SRL a socio unico - via del Tappezziere, 3 - 40138 Bologna - Italia - +39 051 6014276 - assistenza@luciferos.it - customercare@luciferos.it