File H Parete bi-emissione

codice F1H51.830XD/01

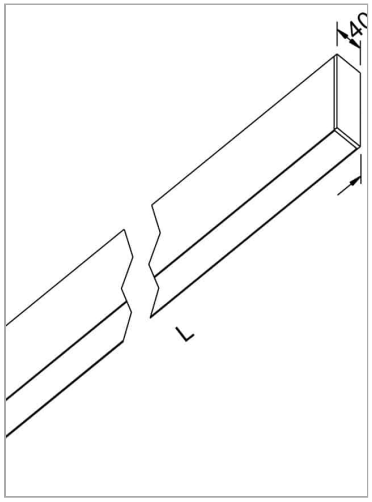

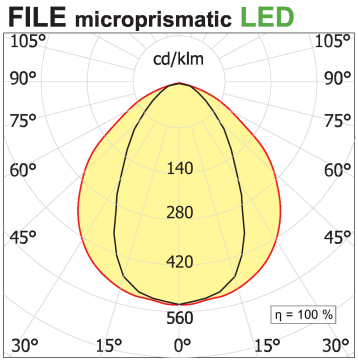

DESCRIZIONE PRODOTTO

Lampada a luce diretta e indiretta da parete indoor realizzata in estruso di alluminio 6060, completo di led; indice di resa cromatica CRI >90. Moduli led professionali assemblati e cablati su dissipatore in estruso di alluminio con riflettore high performance, dotato di molle in acciaio armonico per installazione nel profilo Tools free; cablaggio passante 5 cavi con morsettiere ad innesto rapido; protocollo Dimmerabile Dali; diffusore microprismatico UGR<19 in policarbonato con pellicola diffondente. Grado di protezione IP40.

Diffusore microprismatico, a luminanza controllata (conforme alla normativa EN12464-1)

SPECIFICHE PRODOTTO

Metodo di installazione	Parete
Sorgente luminosa	Led
Potenza assorbita	2x19,2 W
Temperatura colore	3000K
Indice di resa cromatica CRI	>90
Ottica	diffusore microprismatico UGR<19
Finitura	Bianco
Flusso luminoso apparecchio	2952 lm
Efficienza luminosa	77 lm/W
Tolleranza colore MacAdam	3
Durata media stimata	50000h Ta 25° L70B10
Alimentatore/trasformatore	Incluso
Protocollo	Dimmerabile Dali
Classe di efficienza energetica	E
Dimensione	L860 mm
Grado IP	IP40
Tensione	220-240V 50-60Hz

PAGINA WEB

ISTRUZIONI DI MONTAGGIO

Soddisfa EN605981 e relative note. In mancanza di simbologia metrica le misure sono tutte in millimetri.
I dati di flusso luminoso e potenza sono inizialmente passibili di tolleranze +/- 10%. I valori si riferiscono a una temperatura ambiente di 25°C salvo diversa specifica
Ci riserviamo la possibilità di apportare modifiche ai nostri prodotti in qualsiasi momento.

LUCIFERO'S SRL a socio unico - via del Tappezziere, 3 - 40138 Bologna - Italia - +39 051 6014276 - assistenza@luciferos.it - customercare@luciferos.it