File Flex sistema - Focus Ø36 File Flex 24/48V

codice FX202.930S/01

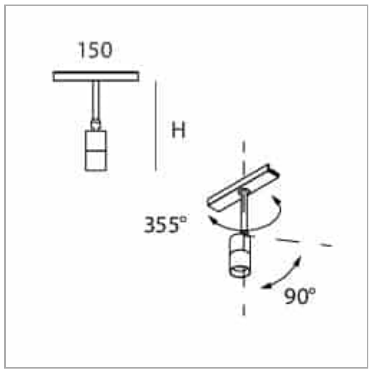

DESCRIZIONE PRODOTTO

REGISTERED DESIGN - Il sistema File Flex è costituito da un profilo in estruso di alluminio versatile, disponibile in moduli da assemblare a sistema sia a soffitto che a sospensione, capace di disegnare infinite forme nello spazio. La sorgente lineare LED segue il profilo schermata da un diffusore flessibile opale in silicone, per una luce diffusa senza soluzione di continuità. Il sistema si completa con moduli ciechi o con moduli LED per luce d'accento multi ottica della serie Leva o con spot orientabili della serie Spot Focus Ø26 e Ø36. La composizione deve essere alimentata da driver stabilizzati in tensione a 24V o 48V.

SPECIFICHE PRODOTTO

Metodo di installazione	Sistema
Sorgente luminosa	Led
Potenza assorbita	8 W
Temperatura colore	3000K
Indice di resa cromatica CRI	>90
Ottica	Spot 19°
Finitura	Bianco
Flusso luminoso apparecchio	665 lm
Efficienza luminosa	83 lm/W
Tolleranza colore MacAdam	3
Alimentatore/trasformatore	Non incluso
Protocollo	Vedi alimentatore
Voltaggio	24 V
Classe di efficienza energetica	E
Peso	0.32 Kg
Dimensione	150Hx212 Ø36 mm
Grado IP	IP20
Classe di protezione	Apparecchio in classe III

PAGINA WEB

ISTRUZIONI DI MONTAGGIO

Soddisfa EN605981 e relative note. In mancanza di simbologia metrica le misure sono tutte in millimetri.
I dati di flusso luminoso e potenza sono inizialmente passibili di tolleranze +/- 10%. I valori si riferiscono a una temperatura ambiente di 25°C salvo diversa specifica
Ci riserviamo la possibilità di apportare modifiche ai nostri prodotti in qualsiasi momento.

LUCIFERO'S SRL a socio unico - via del Tappezziere, 3 - 40138 Bologna - Italia - +39 051 6014276 - assistenza@luciferos.it - customercare@luciferos.it