Incas Frame 2

codice IN02.940S/01

D E 500 700 IP20

DESCRIZIONE PRODOTTO

Famiglia di incassi orientabili, con sorgente COB LED, per incasso a scomparsa o con battuta. Struttura in acciaio verniciato quadrata o rettangolare ad una o più sorgenti. Gruppo ottico cardanico con orientamento ± 25° sui due assi orizzontali. La versione a scomparsa totale necessita obbligatoriamente di controtelaio per installazione su controsoffitti in cartongesso da 13mm. Equipaggiati con LED ad alta resa, con Indici di Resa cromatica >90, dissipatore passivo ad alte prestazioni in alluminio estruso anodizzato nero e riflettore metallizzato in alluminio purissimo 99,99%. Da associare a driver remoti stabilizzati in corrente. Grado di protezione IP20.

SPECIFICHE PRODOTTO

Metodo di installazione	Incasso con battuta
Potenza assorbita	2x17 W / 2x24,3 W
Temperatura colore	4000K
Indice di resa cromatica CRI	>90
Ottica	Spot 15°
Finitura	Bianco
Flusso luminoso apparecchio	4230 lm / 5600 lm
Efficienza luminosa	124 lm/W / 115 lm/W
Tolleranza colore MacAdam	>3 / 3
Durata media stimata	3SDCM 50000h L90 B10 ta 25°C
Protocollo	On/Off
Classe di efficienza energetica	D / E
Dimensione	L178Wx332Hx140 mm
Dimensione forometria	taglio quadrato | 162x316 mm
Grado IP	IP20
Classe di protezione	Apparecchio in classe III
Specifiche Prodotto	Basculante/orientabile
Gruppi alimentatori	Corrente LED 700mA

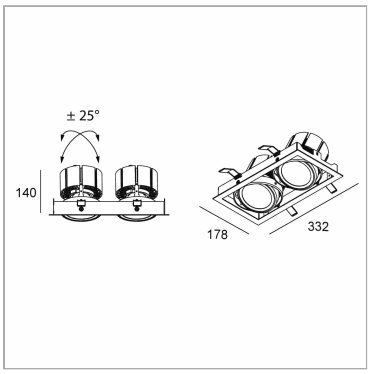

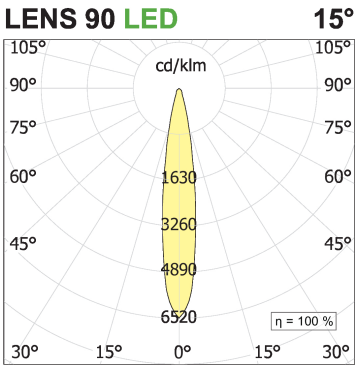

PAGINA WEB

ISTRUZIONI DI MONTAGGIO

Soddisfa EN605981 e relative note. In mancanza di simbologia metrica le misure sono tutte in millimetri.
I dati di flusso luminoso e potenza sono inizialmente passibili di tolleranze +/- 10%. I valori si riferiscono a una temperatura ambiente di 25°C salvo diversa specifica
Ci riserviamo la possibilità di apportare modifiche ai nostri prodotti in qualsiasi momento.

LUCIFERO'S SRL a socio unico - via del Tappezziere, 3 - 40138 Bologna - Italia - +39 051 6014276 - assistenza@luciferos.it - customercare@luciferos.it