Track system - Iride 86S

codice IR11.927W/01

DESCRIZIONE PRODOTTO

Proiettore per track System indoor basculante/orientabile completo di led 26 W, fascio Wide 40°, indice di resa cromatica CRI>90. Finitura di colore [Finitura]. Corpo lampada e gruppo ottico realizzati in pressofusione di alluminio verniciati a polveri, snodo in alluminio, rotazione del gruppo ottico di 355° sull'asse verticale e di 90° sull'asse orizzontale. Snooter in finitura lampada oppure in finitura a scelta. Lente ad alte prestazioni. Possibilità di inserimento di filtro Honey Comb.

SPECIFICHE PRODOTTO

Metodo di installazione	Track
Sorgente luminosa	Led
Potenza assorbita	26 W
Temperatura colore	2700K
Indice di resa cromatica CRI	>90
Ottica	Wide 40°
Finitura	Bianco
Flusso luminoso apparecchio	2810 lm
Efficienza luminosa	108 lm/W
Alimentatore/trasformatore	Incluso
Protocollo	On/Off
Classe di efficienza energetica	E
Dimensione	Ø86 mm
Specifiche Prodotto	Basculante/orientabile
Tensione	220-240V 50-60Hz

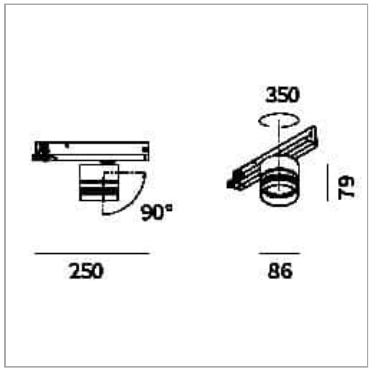

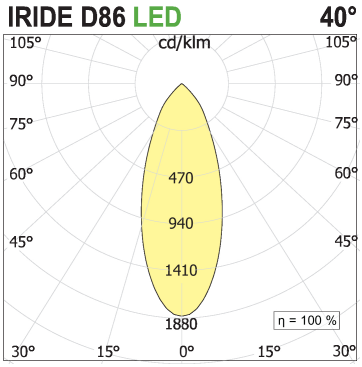

PAGINA WEB

ISTRUZIONI DI MONTAGGIO

Soddisfa EN605981 e relative note. In mancanza di simbologia metrica le misure sono tutte in millimetri.
I dati di flusso luminoso e potenza sono inizialmente passibili di tolleranze +/- 10%. I valori si riferiscono a una temperatura ambiente di 25°C salvo diversa specifica
Ci riserviamo la possibilità di apportare modifiche ai nostri prodotti in qualsiasi momento.

LUCIFERO'S SRL a socio unico - via del Tappezziere, 3 - 40138 Bologna - Italia - +39 051 6014276 - assistenza@luciferos.it - customercare@luciferos.it