Iride Base 114S

codice IR03.940F/01

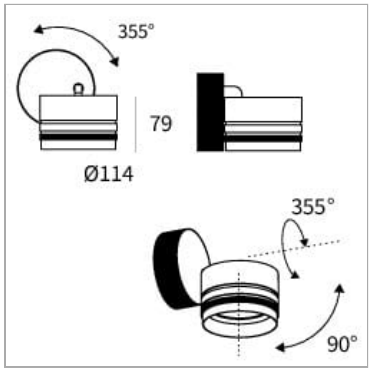

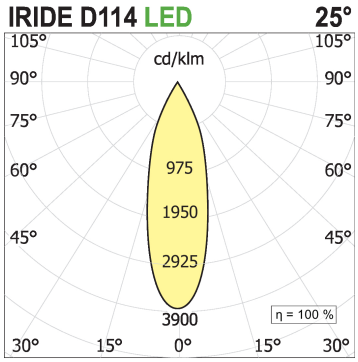

DESCRIZIONE PRODOTTO

Proiettore da parete/soffitto indoor a proiezione fissa, completo di led 34 W fascioFlood 24°, indice di resa cromatica CRI >90. Lampada con finitura di colore bianco. Corpo lampada e gruppo ottico realizzati in pressofusione di alluminio verniciati a polveri, snodo in alluminio, rotazione del gruppo ottico di 355° sull'asse verticale e di 90° sull'asse orizzontale. Snooter in finitura lampada oppure in finitura a scelta. Lente ad alte prestazioni. Possibilità di inserimento di filtro Honey Comb.

SPECIFICHE PRODOTTO

Metodo di installazione	Soffitto, Parete
Sorgente luminosa	Led
Potenza assorbita	34 W
Temperatura colore	4000K
Indice di resa cromatica CRI	>90
Ottica	Flood 24°
Finitura	Bianco
Flusso luminoso apparecchio	4000 lm
Efficienza luminosa	118 lm/W
Tolleranza colore MacAdam	3
Alimentatore/trasformatore	Incluso
Protocollo	On/Off
Classe di efficienza energetica	D
Dimensione	Ø114 mm
Grado IP	IP20
Specifiche Prodotto	Basculante/orientabile
Tensione	220-240V 50-60Hz

PAGINA WEB

ISTRUZIONI DI MONTAGGIO

Soddisfa EN605981 e relative note. In mancanza di simbologia metrica le misure sono tutte in millimetri.
I dati di flusso luminoso e potenza sono inizialmente passibili di tolleranze +/- 10%. I valori si riferiscono a una temperatura ambiente di 25°C salvo diversa specifica
Ci riserviamo la possibilità di apportare modifiche ai nostri prodotti in qualsiasi momento.

LUCIFERO'S SRL a socio unico - via del Tappezziere, 3 - 40138 Bologna - Italia - +39 051 6014276 - assistenza@luciferos.it - customercare@luciferos.it