Iground orientabile 100

codice IG005A.927F/20

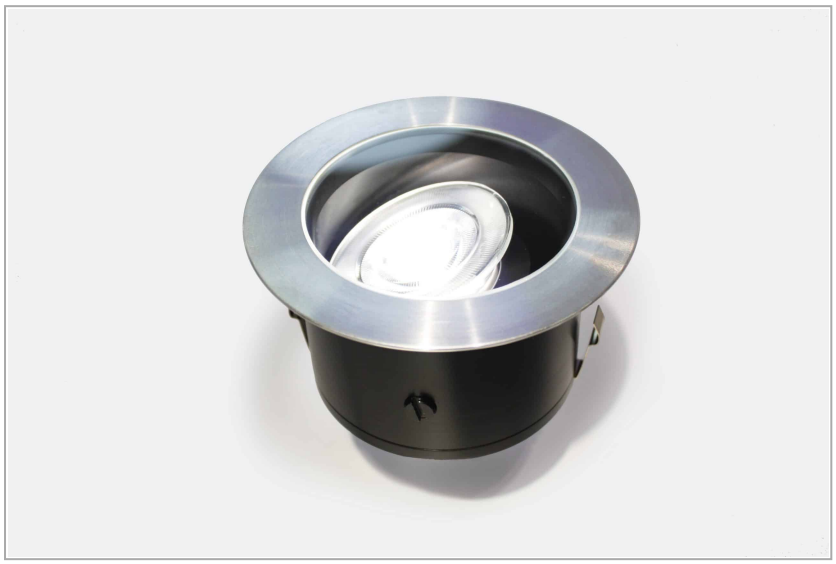

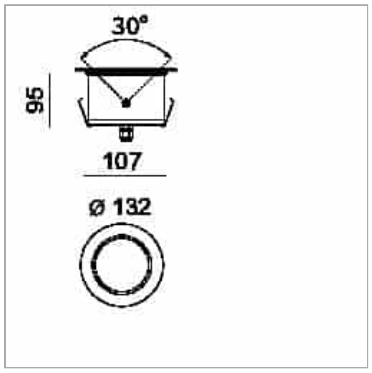

DESCRIZIONE PRODOTTO

Collezione di apparecchi per esterni da pavimento ad incasso, calpestabili, con sorgenti LED Chip On Board integrate a emissione monocromatica, ottica fissa od orientabile. La basculabilità si ottiene senza dover aprire l'articolo, grazie ad un movimento meccanico situato sul corpo lampada. Il corpo, di forma circolare, è disponibile in tre misure Ø 65 mm, Ø 84 mm, Ø 132 mm e realizzato in alluminio anodizzato, con ghiera in acciaio inox AISI 316L, completo di vetro di protezione temprato extrachiaro, senza viti a vista. Gli apparecchi vengono forniti con 2 metri di cavo in neoprene. Si può richiedere l'aggiunta di 5m, 10m, 15m o 20m di cavo a pagamento. Disponibili controcasse cilindriche per la posa in opera. Il grado di protezione è garantito sull'uscita cavo da pressacavo stagno IP67.

SPECIFICHE PRODOTTO

Metodo di installazione	Incasso con battuta, Terra
Sorgente luminosa	Led
Potenza assorbita	12 W
Temperatura colore	2700K
Indice di resa cromatica CRI	>90
Ottica	Flood 24°
Finitura	Acciaio satinato
Flusso luminoso apparecchio	1290 lm
Efficienza luminosa	108 lm/W
Tolleranza colore MacAdam	3
Durata media stimata	50000h Ta 25° L70B10
Protocollo	On/Off
Classe di efficienza energetica	D
Peso	0.8 Kg
Dimensione	2000Hx85 Ø132 mm
Dimensione forometria	taglio tondo | 108 mm
Grado IP	IP67
Particolarità del prodotto	Basculante/orientabile, Calpestabile, Di forma circolare
[illegible]	[illegible]rrente LED

PAGINA WEB

ISTRUZIONI DI MONTAGGIO

LUCIFERO'S SRL a socio unico - via del Tappezziere, 3 - 40138 Bologna - Italia - +39 051 6014276 - assistenza@luciferos.it - customercare@luciferos.it

ACCESSORI OBBLIGATORI

Cassaforma IGround 100

codice CCIG03

Scheda Tecnica

LUCIFERO'S SRL a socio unico - via del Tappezziere, 3 - 40138 Bologna - Italia - +39 051 6014276 - assistenza@luciferos.it - customercare@luciferos.it